KL Rotaflex / KL Rotafix

Standardlösung für den robusten Einsatz

- **Kompakte Bauform und unverwechselbares Design**
- Besonders schlagfeste Lichthauben aus Polycarbonat
- Integrierter Verpolungsschutz
- Schneckenantrieb (alternativ eine Variante mit geräuscharmem Doppelriemenantrieb: KL Rotafix F, 2RL 007 337-041)
- **KL Rotaflex FL:** Elastischer, stoßabsorbierender Sockel minimiert die Gefahr von Beschädigungen, die Leuchte wird immer wieder in die optimale Position zurückgestellt (maximale Neigung: 90°)
- Zugleich dient der elastische Gehäusesockel als Schwingungsdämpfer

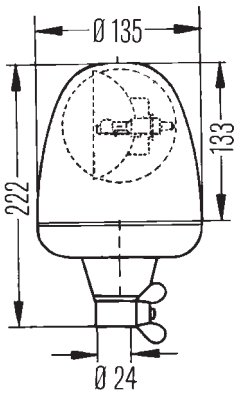

KL Rotaflex

Technische Daten KL Rotaflex / KL Rotafix

Nennspannung (U_N):	**12 V**	**24 V**
Betriebsspannung (U_B):	10,8-13,8 V	21,6-27,6 V
Funkentstörung:	2RL 007 337-041: Leitungsgeführt Klasse 5 (CISPR 25), alle anderen Varianten: Leitungsgeführt Klasse 3 (CISPR 25)	
Drehzahl:	160 U/min	
Leistungsaufnahme Glühlampe:	55 W	70 W
Gesamtstromaufnahme:	5,5 A	3,5 A
Betriebstemperaturbereich:	-40 °C bis +60 °C	
Montage (KL Rotafix F):	Von oben oder unten	
Gebrauchslage:	Stehend	
Schutzart:	IP5K4K, IP9K (staubgeschützt und hochdruckreinigerfest)	

Typprüfung

Lichttechnische Homologation:	E4 006509, (ECE-R65)
EMV-Schutz:	e1 022181

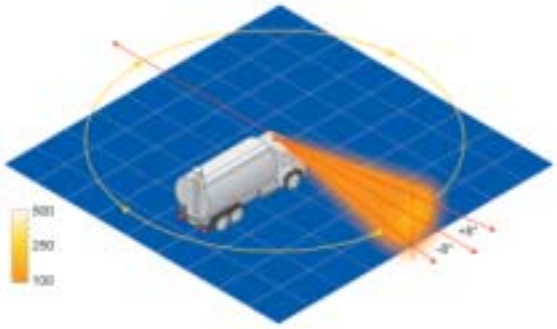

Lichtstärke in candela (cd)

Bestellnummern:

KL Rotaflex FL		12 V	**2RL 006 846-001**
		24 V	**2RL 006 846-011**
KL Rotafix F		12 V	**2RL 007 337-001**
		24 V	**2RL 007 337-011**
		12 V / 24 V (Doppelriemenantrieb)	**2RL 007 337-041**
KL Rotafix M		12 V	**2RL 007 337-021**
		24 V	**2RL 007 337-031**

KL Rotaflex FL und KL Rotafix F/Rotafix M	
Lichthaube (Polycarbonat)	**9EL 859 020-001**
Motor 12 V (inkl. Antriebsschnecke)	**9MN 858 114-001**
Motor 24 V (inkl. Antriebsschnecke)	**9MN 858 114-011**
Glühlampe 12 V / 55 W	**8GH 002 089-133**
Glühlampe 24 V / 70 W	**8GH 002 089-251**
KL Rotafix F / Rotafix M	
Motor 12 V / 24 V für 2RL 007 337-041 (inkl. Leiterplatte)	**9MN 862 741-001**
Reflektorgruppe für 2RL 007 337-001 bis -031 (inkl. Schneckenrad)	**9DX 860 271-001**
Reflektorgruppe für 2RL 007 337-041 (inkl. Treibriemen)	**9DX 862 844-001**
Gummiunterlage, flach	**9GD 860 396-001**
Treibriemen, 2 Stück für 2RL 007 337-041	**9XR 854 840-001**

Zubehör und Ersatzteile KL Rotaflex FL	
Reflektor (inkl. Schneckenrad)	**9DX 860 438-001**
Gummigehäuse mit integr. Steckdose	**9GP 859 115-001**

KL Rotaflex / KL Rotafix

Kennleuchten

	KL Rotaflex FL				KL Rotafix F					KL Rotafix M			
	●	●	●	●	●	●	●	●	●	●	●	●	●
Bestellnummer	**2RL 006 846 ...**				**2RL 007 337 ...**					**2RL 007 337 ...**			
	-001	**-101**	**-011**	**-111**	**-001**	**-101**	**-011**	**-111**	**-041**	**-021**	**-121**	**-031**	**-131**
Nennspannung 12 V	■	■			■	■			■	■	■		
Nennspannung 24 V			■	■			■	■	■			■	■
Durchmesser	135	135	135	135	135	135	135	135	135	135	135	135	135
Höhe	222	222	222	222	174	174	174	174	174	174	174	174	174
Anbauform Fest					■	■	■	■	■				
Anbauform Magnet										■	■	■	■
Anbauform Flexfuß	■	■	■	■									
Anbaumöglichkeit oben					■	■	■	■	■				
Anbaumöglichkeit unten					■	■	■	■	■				
Reflektormaterial	Metall	Metall	Metall	Metall	Metall	Metall	Metall	Metall	Metall	Metall	Metall	Metall	Metall
Lichthaubenmaterial	PC	PMMA	PC	PMMA	PC	PMMA	PC	PMMA	PC	PC	PMMA	PC	PMMA
Spannungsregler									■				
Lichthauben-Farbe gelb	■		■		■		■		■	■		■	
Lichthauben-Farbe blau		■		■		■		■			■		■
Entstörung UKW5	■	■	■	■	■	■	■	■	■	■	■	■	■

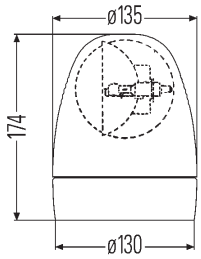

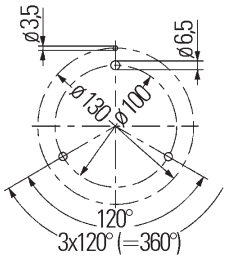

KL Rotafix F

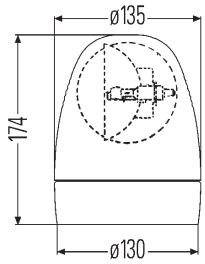

KL Rotafix M

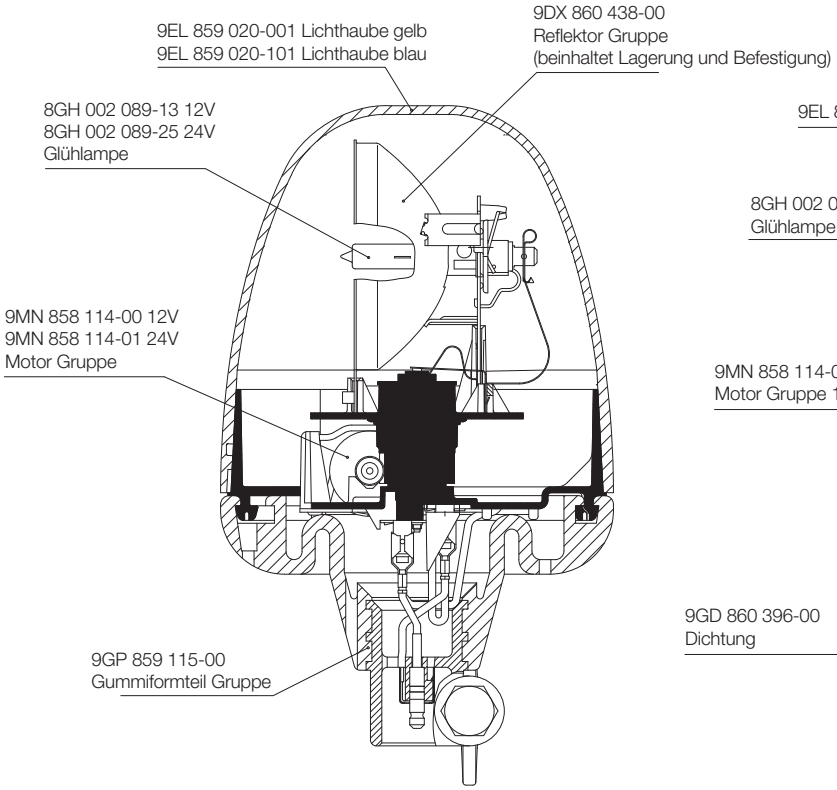

KL Rotafix

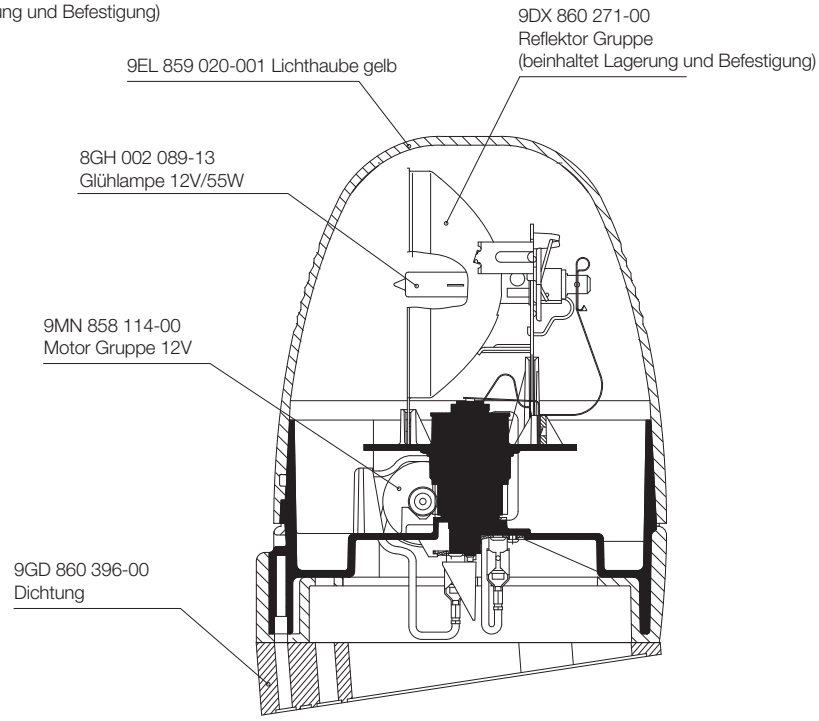

KL Rotaflex